ՄԻԱՁՈՒՅԼ ՊԱՐԶՈՒՆԱԿ Պ-1 Մ1:50

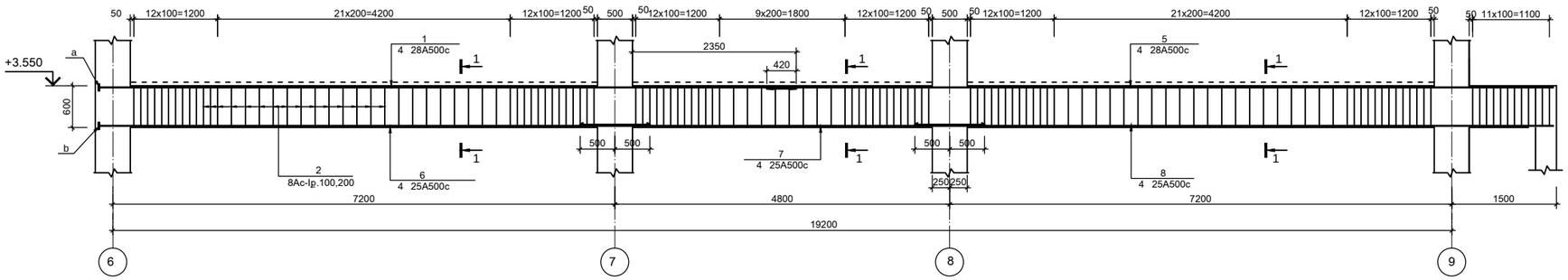


1-1 Մ1:20

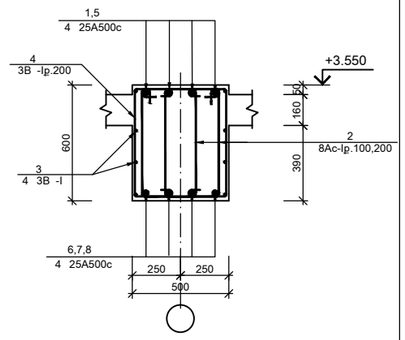


ՄԻԱՁՈՒՅԼ ՊԱՐԶՈՒՆԱԿ Պ-2 Մ1:50

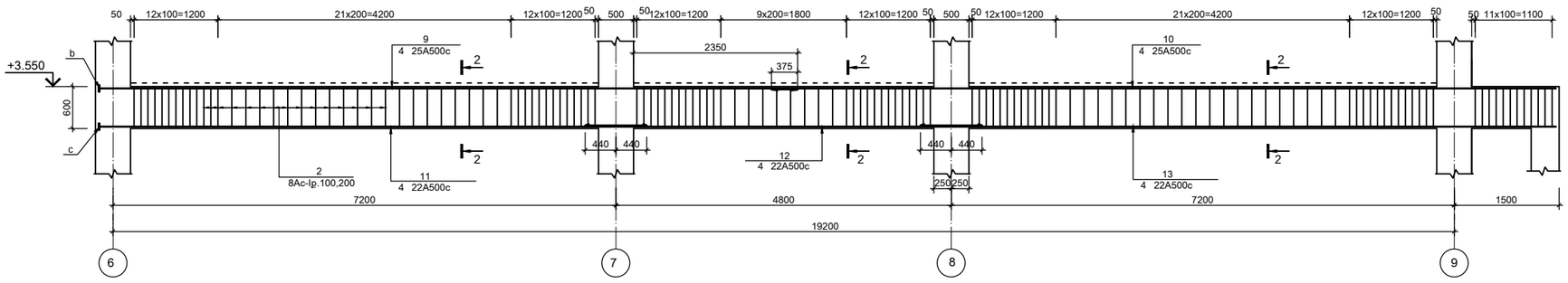


2-2 Մ1:20

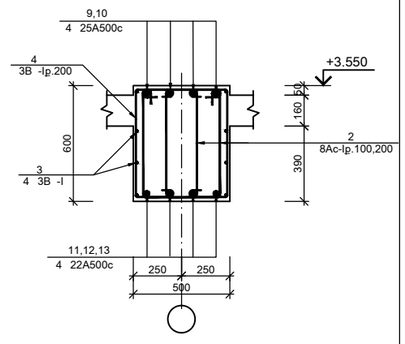


ՇՐՋԱՆԱԿԱՅԻՆ ՀԱՆԳՈՒՅՑՈՒՄ ՊԱՐԶՈՒՆԱԿԻ ԵՐԿԱՅՆԱԿԱՆ ԱՄՐԱՆՆԵՐԻ ԾՈՎԱԾՔԸ ԲԱՑԱՌԵԼՈՒ ՆՊԱՏԱԿՈՎ ՆԱԽԱՏԵՍՎԱԾ Է ԼՐԱՑՈՒՑԻՉ ԱՄՐԱՆԱՅԻՆ ՑԱՆՑ, ՊԱՇՏՊԱՆԻՉ ՇԵՐՏԻ ԱՊԱՀՈՎՄԱՆ ՀԱՄԱՐ, ԸՍՏ ՏՐՎԱԾ ՀԱՆԳՈՒՅՑԻ ԵՎ ԿՏՐՎԱԾՔՆԵՐԻ:

| | | | | | | |
|---|---|---|---|---|---|---|
| ՏՆՕՐԵՆ | Մ.ՀՈՒՍՆՅԱՆ | | ԵՐԵՎԱՆԻ ԹԻՎ 153 ԴՊՐՈՑ | | | |
| ՆԳԱ | Մ.ՀՈՒՍՆՅԱՆ | | | | | |
| ՆԱԽԱԳԾԵՑ | Ա.ԽԱՍՏՅԱՆ | | ԿՈՆՍՏՐՈՒԿՏՈՐԱԿԱՆ ՄԱՍ / I ՄԱՍՆԱՇԵՆՔ/ | ՓՈՒԼ | ԹԵՐԹ | ԹԵՐԹԵՐ |
| ՍՏՈՒԳԵՑ | Ն.ՍՏԵՓԱՆՅԱՆ | | | ԱՆ | Կ-23 | 117 |
| | | | ՄԻԱՁՈՒՅԼ ՊԱՐԶՈՒՆԱԿՆԵՐ Պ-1, Պ-2, ԿՏՐՎԱԾՔՆԵՐ 1-1,2-2 | «ՄԱՌԱ ԵՎ ԴՈՒՍՏՐԵՐ» ՍՊԸ | | |
| | | | | | | |